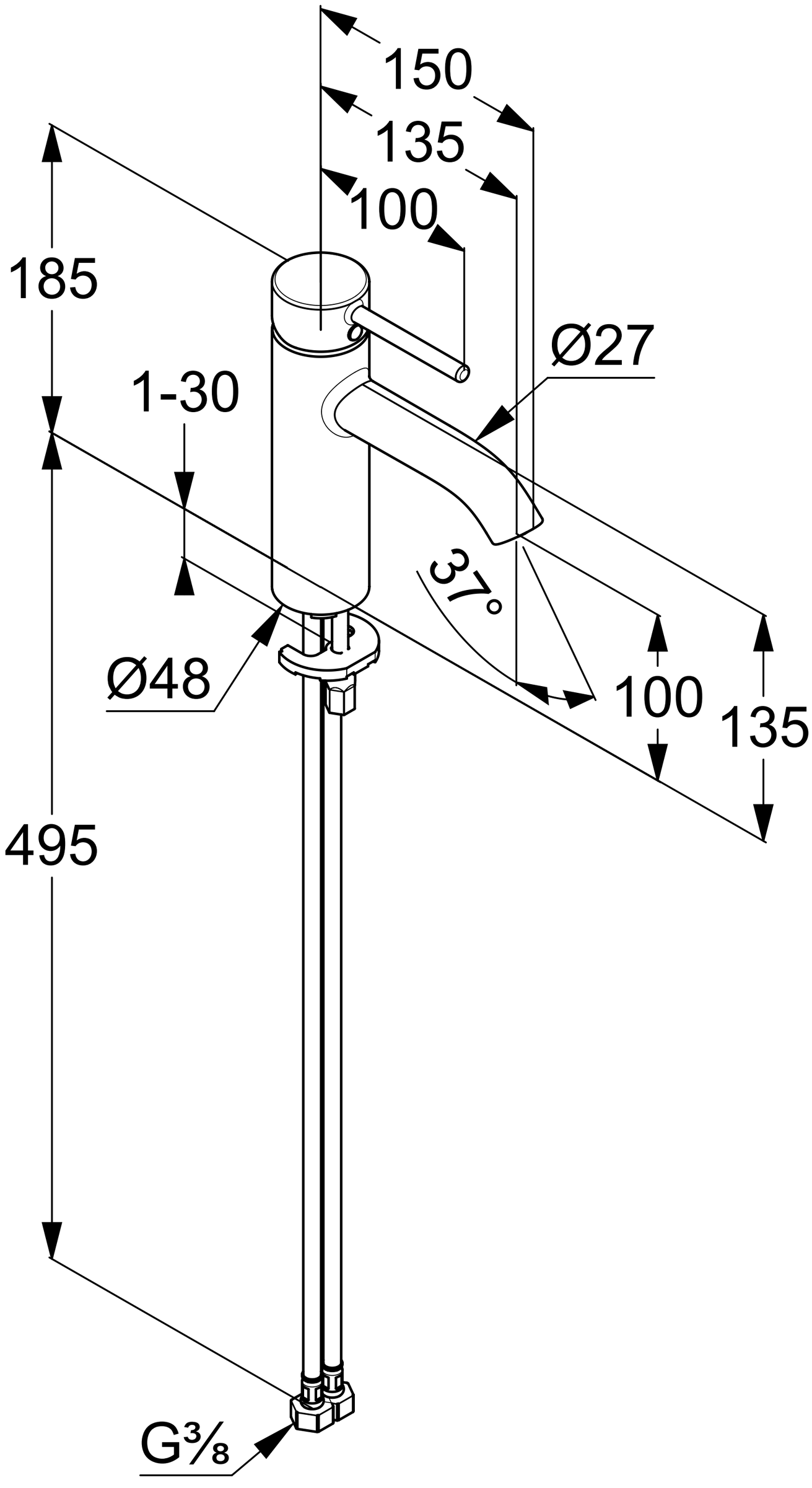
150
135
100
185
Ø27
1-30
37°
Ø48
100
135
495
G3/8